-Manuel d'Instalation- Modèle EIFFEL CC

1

1º tracez les repères en se remémorant 0,5cm du bord extérieur du receveur.

2º/3º Enlevez le film qui protège l'adhésif de la clôture verticale dans "U" et collez-le au mur sur les marques tracées intériorement.

4º Introduire le fixe dans la clôture "U".

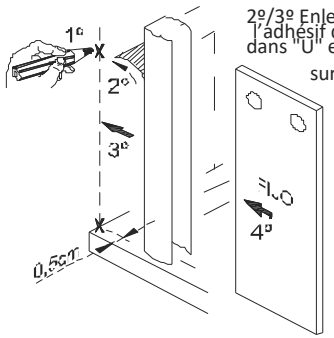

2

Utilisez le coin pour assembler les clôtures supérieures qui incorporent les supports latéraux.

Une fois unis, assemblez-les sur le verre fixe. (Detaille F)
Montant sur verre fixe le profil supérieur intégrant les supports latéraux.

Ensuite niveler et visser au mur les supports latéraux incorporés dans le profil supérieur.

Fini l'installation serrer les prisonniers des supports latéraux.

Finalment mettre les enjoliveurs couvrant les vis des Supports latéraux.

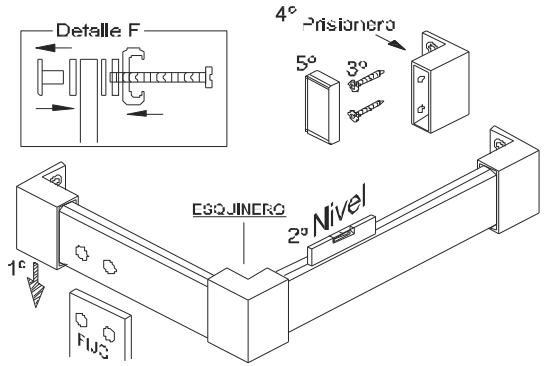

3

POSITIONNEMENT DE PORTE MOBILE

Placez le caoutchouc inférieur d'étanchéité sur la porte avant de l'accrocher à la position de la figure"K".

Suspendre la porte de haut vert le bas sur le profil supérieur en la baissant légèrement.

Le guide de base est démontable avec le bouton. il est composé de deux parties. Introduire la partie "A" dans le verre fixe et la partie "B" sur la porte mobile, en la déplaçant jusqu'à ce que vous coupez les deux parties par simple pression (click).

Ajuster le guide à l'épaisseur du verre à travers de la vis reguler"C" pour eviter la vibration de la porte au coulisage .

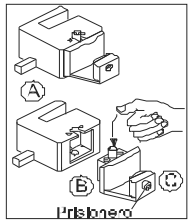

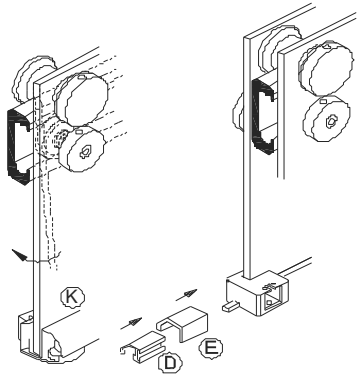

4

Les portes sont réglables et Il est pas nécesaire démonter para su regulación.

Utilisez le crochet pour tourner la roue jusqu'à régler la porte en hauteur.

Ensuite, tournez lla vis el antidescarrilamiento avec une clé allen jusqu'à ce que vous placez la butée en haut du guide.

Utilisez à nouveau le crochet pour serrer la lutte contre le déraillement.

Placer le limiteur de parcours à l'intérieur du rail du siège du rail horizontale supérieure.

Dans cette position, percer avec foret 3mm widia et visser.

La porte s'arrête avec le limiteur du côté opposer au eman.

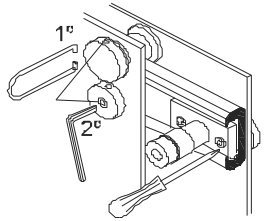

5

Introduire à la fois le caoutchouc magnétique comme la traverse sur la porte avec une simple presion initialement et frapper avec la main jusqu'au réglage bien le verre..

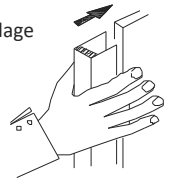

6

oublier pas instaler le verre le deuxième support terminal dans l'extrémité libre par une simple presión

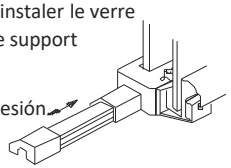

Déplacer le joint d'étanchéité des deux côtés jusqu'à correction des distances.

7

Intorduire le couvercle dans les clôtures verticales par simple pression.

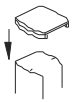

8

Une fois tous réalisés les ajustements, il sera procédé à sceller avec du silicone à l'intérieur verre fixe et clôture verticale "U".

À l'extérieur, la clôture horizontale du fixe et de la clôture verticale 6cms. env. desde el borde inferior.
El junquillo de estanqueidad Seller à l'intérieur et extérieur
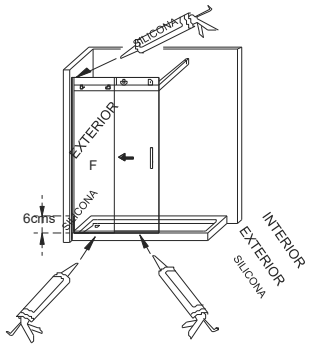
il est important de seller les joint de fixation des clôtures verticales en "U" avec les clôtures horizontales.