-Manual de Instalación- Modelo ELEGANCE CC

1

1º Marque los trazos de referencia remetiéndose 0,5cm del borde exterior del plato.

2º/3º Quite el film que protege el adhesivo del cerco vertical en "U" y pegue este a la pared sobre las marcas trazadas anteriormente.

4º introduzca el fijo en el cerco en "U".

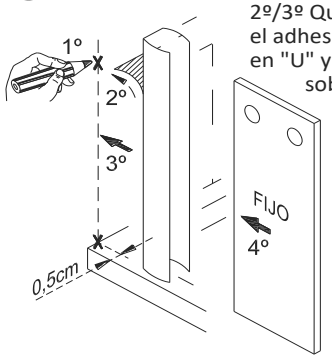

2

Utilice el esquinero para unir los cercos superiores que incorporan los soportes laterales.

Una vez unidos monte estos sobre el vidrio fijo. (Detalle F)

Monte sobre el vidrio fijo el perfil superior que incorpora los soportes laterales.

A continuación nivelar y atornillar a la pared los soportes laterales incorporados al perfil superior.

Acabada la instalación apretar los prisioneros de los soportes laterales.

Finalmente colocar los embellecedores que cubren los tornillos de los soportes laterales.

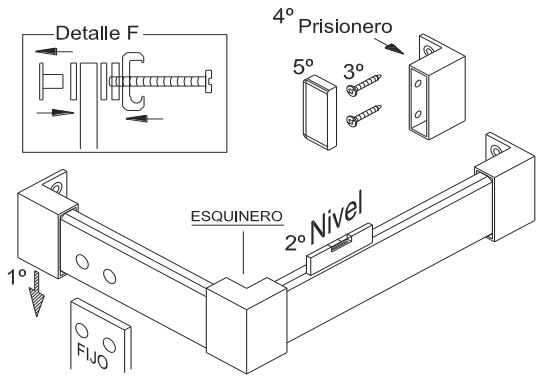

3 COLOCACION DE PUERTA MOVIL

Coloque la goma inferior de estanqueidad en la puerta antes de colgarla en la posición que muestra la figura "K".
Colgar la puerta de arriba hacia abajo en el perfil superior inclinándola levemente.
La guía base es desmontable mediante el pulsador. Se compone de dos partes. Introduzca la parte "A" en el vidrio fijo y la parte "B" en la puerta móvil, desplazándola hasta acoplar las dos partes por simple presión (click).
Ajuste la guía al espesor del vidrio a través del tornillo regulador "C" para evitar vibraciones de la puerta al deslizarse.

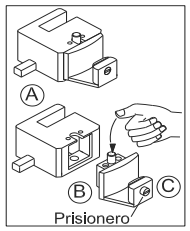

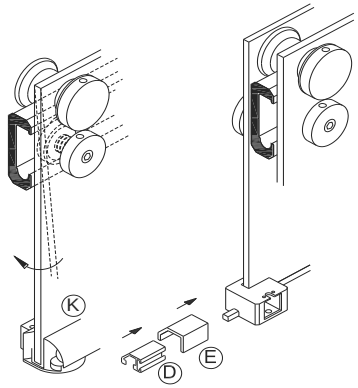

4

Las puertas son regulables y no es necesario desmontarlas para su regulación.

Utilice el gancho para girar la rueda hasta regular la puerta en altura.

A continuación gire el antidescarrilamiento con una llave allen hasta colocar el tope en la parte superior de la guia.

Utilice el gancho de nuevo para apretar el antidescarrilamiento.

Colocar el limitador de recorrido en el interior del carril del cerco del carril horizontal superior.

En dicha posición taladrar con broca de widia de 3mm y atornillarlo.
La puerta hará tope con el limitador en el lado opuesto al imán.

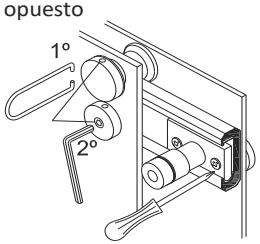

5

Introduzca tanto la goma de imán como la de cruce en la puerta presionándola inicialmente y golpeando con la mano hasta ajustarla bien al vidrio.

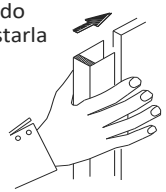

6

No olvide colocar el segundo soporte terminal en el extremo libre por simple presión.

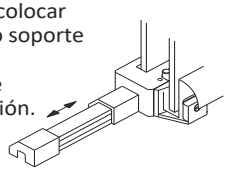

Desplace el junquillo de estanqueidad a ambos lados hasta corregir distancias.

7

Introduzca las tapas en los cercos verticales por simple presión.

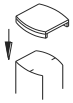

8

Una vez realizados todos los ajustes, se procederá a sellar con silicona por el interior el vidrio fijo y el cerco vertical "U".

Por el exterior el cerco horizontal del fijo y el cerco vertical 6cms. aprox. desde el borde inferior.

El junquillo de estanqueidad debe sellarse tanto por el interior como por el exterior.
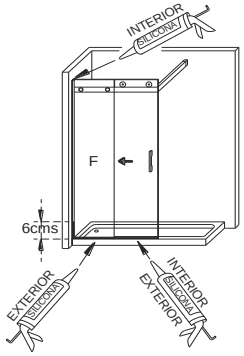
Es imprescindible sellar la junta de unión de los cercos verticales en "U" con los cercos horizontales.