DUBLÍN 3PL

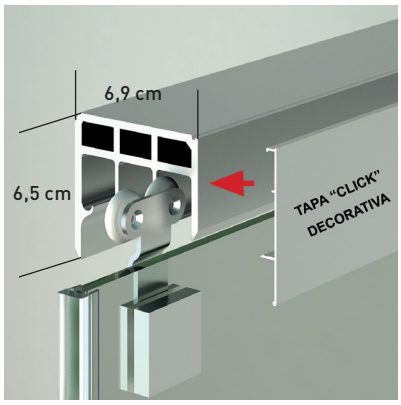

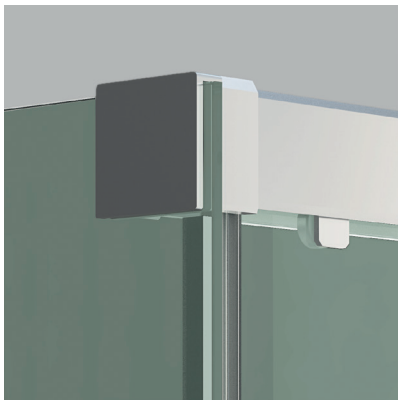

DUBLÍN 3PL

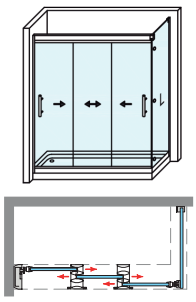

La característica fundamental del modelo Dublín reside en la funcionalidad que otorgan las puertas móviles en ambos sentidos, que brindan una libertad de acceso al espacio baño, difícil de alcanzar en otras colecciones.

MEDIDAS MÁXIMAS / MÍNIMAS

- Ancho Mín./Máx.: 95/160 cm.

Espesor de vidrio Frontal / Lateral | Cierre Magnético | Perfil de Estanqueidad | Doble rodamiento regulable con las puertas colgadas | Puertas móviles ambos sentidos | Cruce de puertas Mín./ Máx 1/2 cm | Cerco autoextensible 1 cm por lado | Superclean incluido